R553K

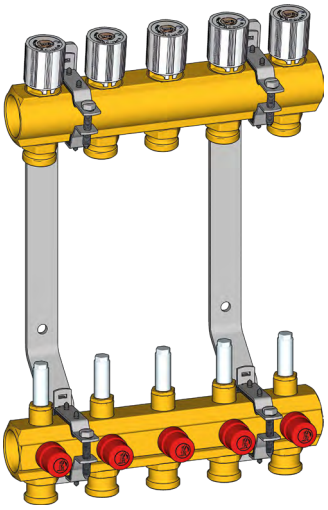

R553KY062÷R553KY072

Codici - *Product codes - Коды*

CODICE PRODUCT CODE КОДЫ	ATTACCHI CONNECTIONS СВЯЗИ	N° STACCHI N° OUTLETS ЧИСЛО ЗОН
R553KY062		2
R553KY063		3
R553KY064		4
R553KY065		5
R553KY066		6
R553KY067	G 1" x 3/4"E	7
R553KY068		8
R553KY069		9
R553KY070		10
R553KY071		11
R553KY072		12

Dati tecnici / *Technical data*

Gruppo collettore, R553KY062÷R553KY072
- Fluidi di impiego: acqua, soluzioni miscelate (max. 30 %)
- Campo di temperatura: 5÷110 °C
- Pressione massima di esercizio: 10 bar
- Interasse tra le uscite del collettore: 50 mm

Manifold unit, R553KY062÷R553KY072
- *Fluid of use: water, glycol solutions (max. 30 %)*
- *Temperature range: 5÷110 °C*
- *Max. working pressure: 10 bar*
- *Manifold outlets centre distance: 50 mm*

Installazione / *Installation* / *Сборочная схема коллекторов на кронштейнах*

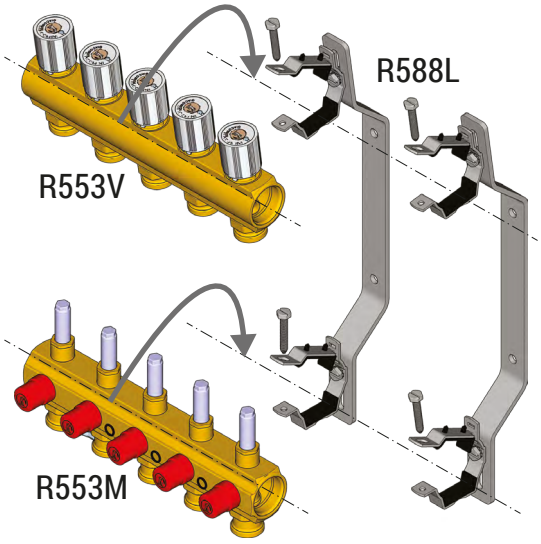

R553M	Collettore di mandata (1") *Delivery manifold (1")* *Коллектор подачи (1")*
R553V	Collettore di ritorno (1") *Return manifold (1")* *Коллектор возврата (1")*
R588L	Zanche per collettori *Bracket for manifolds* *Кронштейн коллектора*

La posizione dei collettori di mandata (R553M) e ritorno (R553V) sulle zanche R588L è intercambiabile in base alle esigenze impiantistiche.
The position of the flow (R553M) and return (R553V) manifolds on the R588L brackets is interchangeable based on system requirements.
Положение коллекторов подачи (R553M) и возврата (R553V) на кронштейнах R588L является взаимозаменяемым в зависимости от требований системы.

GIACOMINI
WATER E-MOTION

Giacomini S.p.A.
Via per Alzo 39, 28017 San Maurizio d'Opaglio (NO) Italia
consulenza.prodotti@giacomini.com
+39 0322 923372 - giacomini.com

Installazione con gruppo R557RY042 / Installation with R557RY042 unit / Установка смесительной группы R557RY042

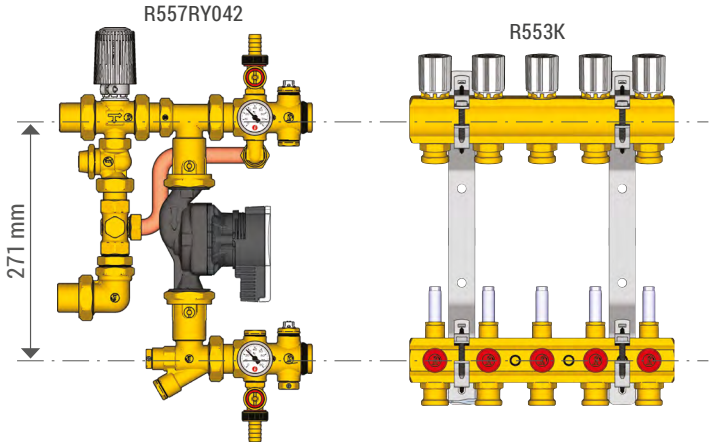

R553K	Kit R553M+R553V+R588L *Kit R553M+R553V+R588L* *Состоит из R553M+R553V+R588L*
R557RY042	Gruppo di miscelazione a punto fisso con circolatore con interasse 130 mm + tappi *Fixed point mixing group with 130 mm center distance pump + plugs* *Насосно смесительный узел с насосом с 130 мм плюс пробка*

Installazione con gruppo R557RY043 / Installation with R557RY043 unit / Установка смесительной группы R557RY043

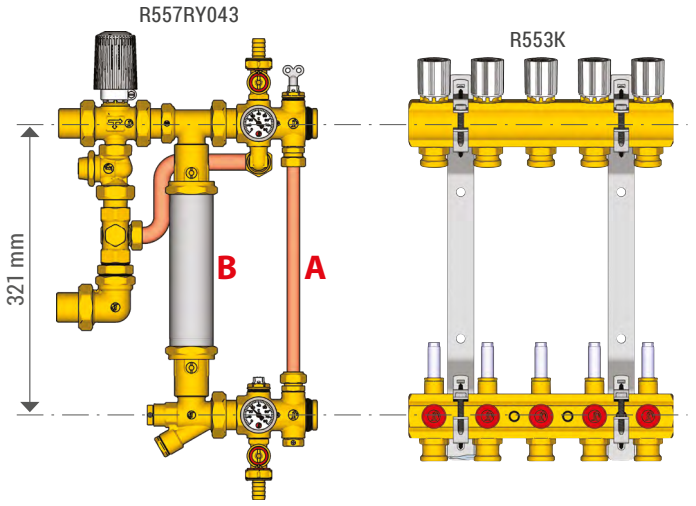

R553K	Kit R553M+R553V+R588L *Kit R553M+R553V+R588L* *Состоит из R553M+R553V+R588L*
R557RY043	Gruppo di miscelazione a punto fisso + tappi *Fixed point mixing group + plugs* *Насосно смесительный узел плюс пробка*

E' possibile inserire un circolatore con interasse 180 mm al posto del tronchetto metallico "B", oppure un circolatore con interasse 130 mm (in questo caso tagliare il tubo di rame "A" di 50 mm).
Is possible to insert a pump with 180 mm of distance instead of the steel socket "B", or a pump with 130 mm of distance (in this case to cut the copper tube "A" of 50 mm).
Возможна установка циркуляционного насоса монтажной длиной 180 мм на место металлической проставки "B", или циркулятор с 130 мм (в данном случае, чтобы сократить медная трубка "A" 50 мм).

Schema di flusso / Flow scheme / Схема циркуляции

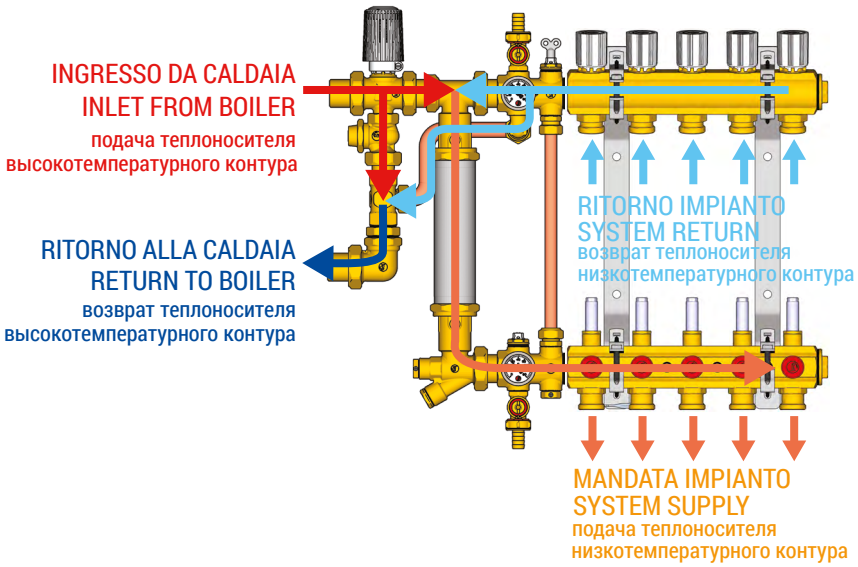

Installazione con gruppo R557RY045 / Installation with R557RY045 unit / Установка смесительной группы R557RY045

⚠ **AVVERTENZA.** Per ottenere le posizioni di installazione illustrate è necessario montare le valvole a sfera con maniglia rossa (A) e blu (B) ed ai raccordi diritto (C) e a squadra (D), nelle posizioni desiderate sfruttando il raccordo con autotenuta premontato sul gruppo termostatico.

⚠ **AVVERTENZA.** A seconda della configurazione del gruppo termostatico è possibile installare le valvole multifunzione con ingresso sia da sinistra che da destra, sfruttando l'autotenuta dei componenti.

⚠ **WARNING.** To obtain the illustrated installation positions, you have to mount the ball valves red (A) and blue (B) handle and the straight (C) and angle (D) fitting, at the desired positions, using the fitting with self-sealing pre-mounted on the thermostatic mixing valve unit.

⚠ **WARNING.** Depending on the configuration of the thermostatic unit, it is possible to install the multifunction valves with inlet either from left or from right, using the self-sealing of the components.

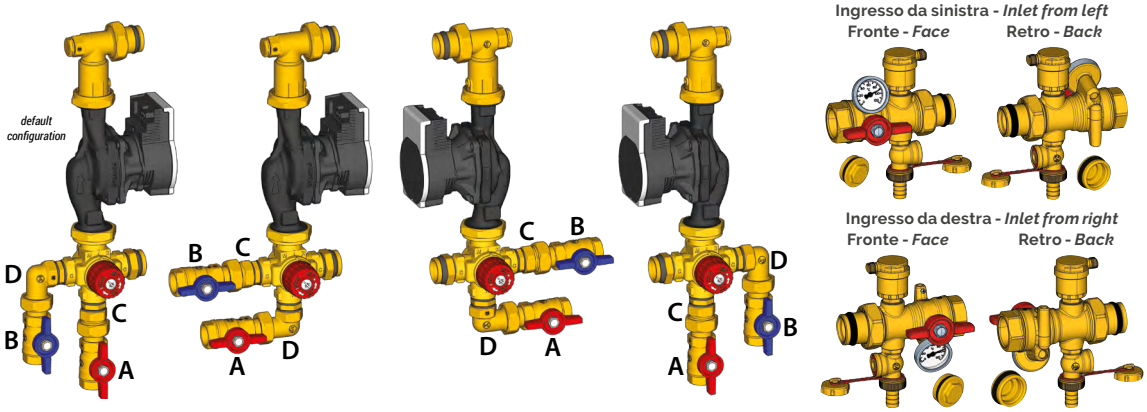

Componenti / Components

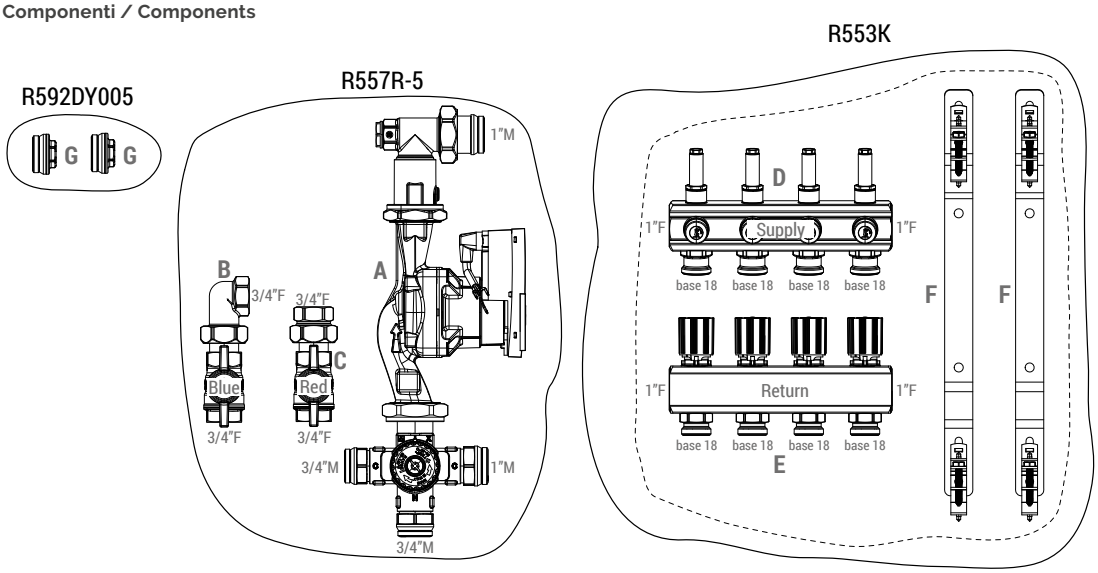

A	Gruppo termostatico con circolatore *Thermostatic group with pump*
B	Valvola a sfera maniglia blu *Ball valve with blue handle*
C	Valvola a sfera maniglia rossa *Ball valve with red handle*
D	Collettore di mandata *Supply manifold*
E	Collettore di ritorno *Return manifold*
F	Zanca con collarini *Bracket with collars*
G	Tappo (optional) *Plug (optional)*

📎 **NOTA.** Opzionalmente è possibile installare i gruppi intermedi R554BY005 e R554IY005 con valvole a sfera, termometri e rubinetti di scarico.

📎 **NOTE.** Optionally it's possible to install the intermediate units R554BY005 and R554IY005 with ball valves, thermometers and drain cocks.

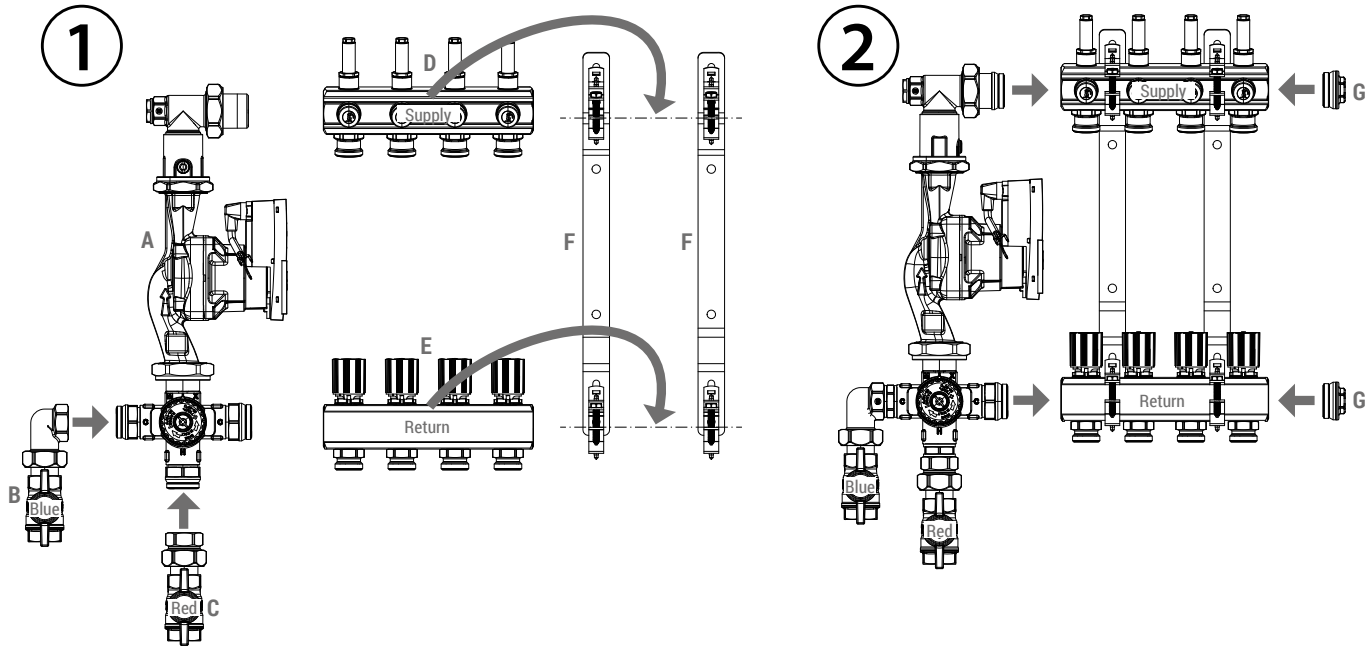
1
A
B
Blue
Red
C
D
Supply
E
Return
F
F
2
Supply
G
Return
G
Blue
Red

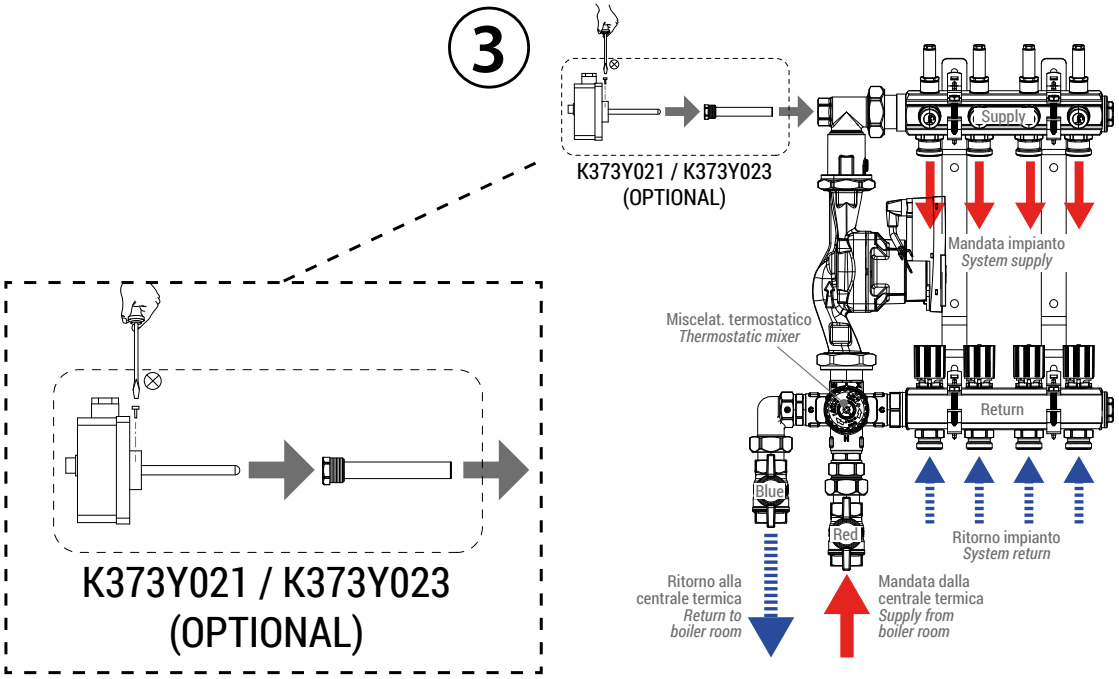
3
K373Y021 / K373Y023
(OPTIONAL)
Supply
Mandata impianto
System supply
Miscelat. termostatico
Thermostatic mixer
Return
Blue
Red
Ritorno impianto
System return
Ritorno alla
centrale termica
Return to
boiler room
Mandata dalla
centrale termica
Supply from
boiler room
K373Y021 / K373Y023
(OPTIONAL)

Dimensioni / Dimensions

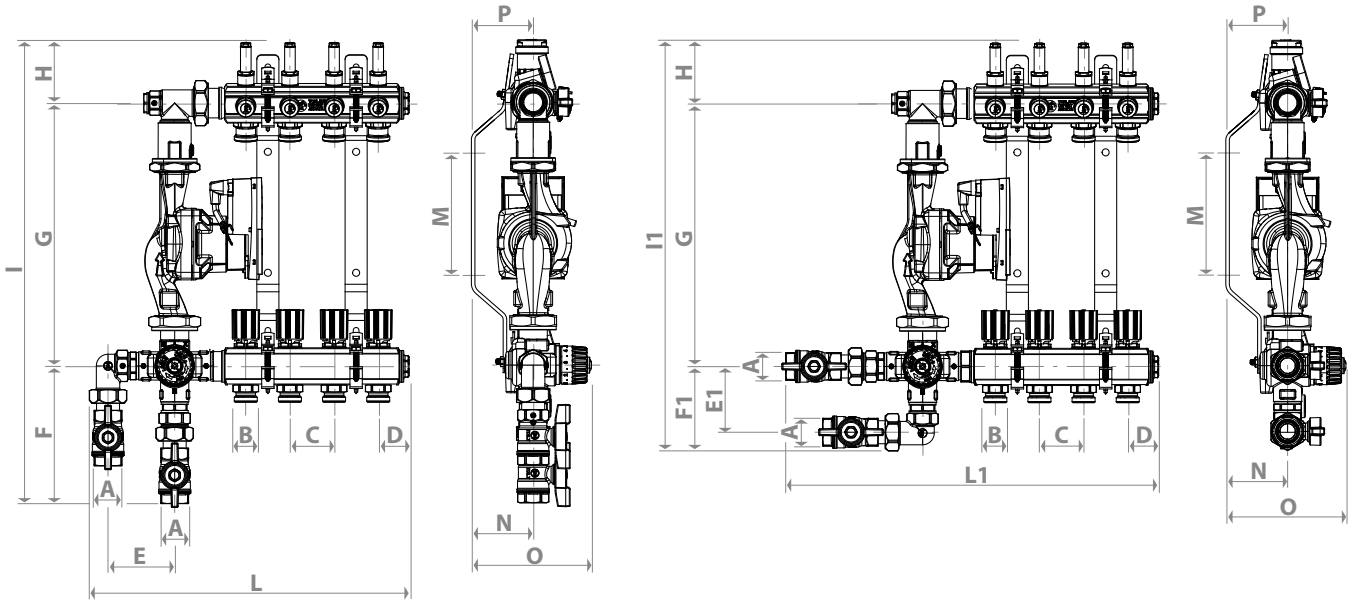

CODICE *PRODUCT CODE*	N° DI USCITE *N° OF OUTLETS*	A x B	C [mm]	D [mm]	E [mm]	E1 [mm]	F [mm]	F1 [mm]	G [mm]	H [mm]	I [mm]	I1 [mm]	L [mm]	L1 [mm]	M [mm]	N [mm]	O [mm]	P [mm]
R557RY045 + R553KY062	2												260	318				
R557RY045 + R553KY063	3												310	368				
R557RY045 + R553KY064	4												360	418				
R557RY045 + R553KY065	5												410	468				
R557RY045 + R553KY066	6												460	518				
R557RY045 + R553KY067	7	1" x B.18	50	35	75	75	156	96	298	71	525	464	510	568	137	69	135	69
R557RY045 + R553KY068	8												560	618				
R557RY045 + R553KY069	9												610	668				
R557RY045 + R553KY070	10												660	718				
R557RY045 + R553KY071	11												710	768				
R557RY045 + R553KY072	12												760	818				

Funzionamento / Operation / Регулирование

Il collettore di mandata R553M é costituito da una barra di ottone trafilato con al proprio interno, per ogni uscita, un detentore di bilanciamento con memoria meccanica che consente l'individuazione ed il mantenimento della posizione di taratura nei singoli circuiti, anche nel caso di intercettazione totale. La memoria meccanica é costituita da un apposito anello che regolato con la chiave R558 consente di limitare l'apertura massima del detentore al valore scelto in fase di bilanciamento. Al fine di rendere immediatamente visibili i risultati ottenuti dalla regolazione è presente anche un misuratore di portata con scala di graduazione. Per poter effettuare la regolazione si procede all'apertura completa della memoria meccanica utilizzando la parte a cacciavite della chiave R558. Utilizzando poi la parte esagonale della stessa chiave si procede all'apertura del detentore fino al raggiungimento della portata desiderata. Si procede poi alla chiusura della memoria meccanica utilizzando la parte a cacciavite della chiave R558.

The R553M manifold is made from drawn brass bar and has a balancing lockshield valve with mechanical memory inside for setting and retaining the calibration of every circuit.
The mechanical memory is an adjustable ring that can be regulated (by using key R558) to set the maximum opening of the lockshield to the project balancing value. To make the reading of the results easier there is a flow indicator that is graduated. To make the adjustment the first step is the complete opening of the mechanical memory with the screwdriver part of the key R558. Then with the hexagonal part of the same key R558 you must open the lockshield until the required value. After this you must close the mechanical memory with the screwdriver part of the key R558.

Коллектор R553M в составе модуля является подающим и служит для гидравлической регулировки контуров. Установленные в коллекторе отсечные клапаны с расходомерами (ротаметрами) позволяют производить гидравлическую регулировку и перекрывать поток теплоносителя. Регулировочный винт с механической памятью располагается на фронтальной поверхности коллектора. Регулировку осуществляют инструментом R558. Предварительно выкрутив плоской частью инструмента (шлицевой отверткой) винт механической памяти, вращают шестигранным ключом регулировочный винт и устанавливают требуемое значение расхода по показаниям расходомера, после чего фиксируют установленное положение винтом механической памяти. Эту операцию проводят для каждого контура.

Il collettore di ritorno R553V è dotato di valvole di intercettazione micrometriche termostatizzabili che consentono regolazione e chiusura dei circuiti manualmente. Il controllo automatico della temperatura nei singoli locali è possibile installando attuatori elettrotermici di tipo normalmente chiuso (serie R473/R473M) o di tipo normalmente aperto (serie R478/R478M). Il montaggio degli attuatori avviene sganciando il volantino micrometrico presente sui collettori liberando l'attacco della valvola.

The return manifold R553V has micrometric balancing valves with thermostatic option to adjust and close the circuits by hand. Automatic temperature control for every room is possible by installing electrical actuator normally closed (R473/R473M series) or normally open (R478/R478M series). To install the electrical actuator you have to remove the micrometric valve by the manifold.

Коллектор R553V в составе модуля обратный. Коллектор имеет термостатические клапаны с ручным управлением. Возможна установка электротермических сервоприводов нормально открытых R478/R478M или нормально закрытых R473/R473M для автоматического поддержания постоянной температуры. Сервоприводы подключают к комнатным термостатам или электронной системе автоматического управления.

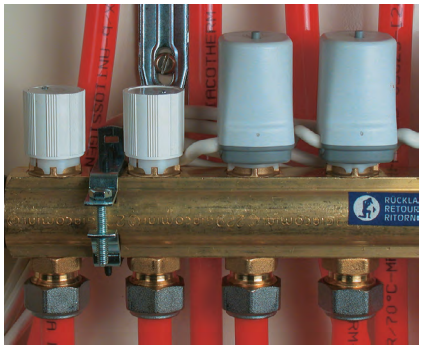

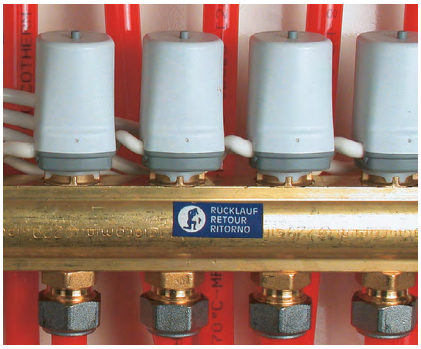

Avvertenze per la sicurezza. L'installazione, la messa in servizio e la periodica manutenzione del prodotto devono essere eseguite da personale professionalmente abilitato, in accordo con i regolamenti nazionali e/o i requisiti locali. L'installatore qualificato deve adottare tutti gli accorgimenti necessari, incluso l'utilizzo di Dispositivi di Protezione Individuale, per assicurare la propria incolumità e quella di terzi. L'errata installazione può causare danni a persone, animali o cose nei confronti dei quali Giacomini S.p.A. non può essere considerata responsabile.

Smaltimento imballo. Scatole in cartone: raccolta differenziata carta. Sacchetti in plastica e pluriball: raccolta differenziata plastica.

Smaltimento del prodotto. Alla fine del suo ciclo di vita il prodotto non deve essere smaltito come rifiuto urbano. Può essere portato ad un centro speciale di riciclaggio gestito dall'autorità locale o ad un rivenditore che offre questo servizio.

Altre informazioni. Per ulteriori informazioni consultare il sito giacomini.com o contattare il servizio tecnico. Questa comunicazione ha valore indicativo. Giacomini S.p.A. si riserva il diritto di apportare in qualunque momento, senza preavviso, modifiche per ragioni tecniche o commerciali agli articoli contenuti nella presente comunicazione. Le informazioni contenute in questa comunicazione tecnica non esentano l'utilizzatore dal seguire scrupolosamente le normative e le norme di buona tecnica esistenti.

Safety Warning. Installation, commissioning and periodical maintenance of the product must be carried out by qualified operators in compliance with national regulations and/or local standards. A qualified installer must take all required measures, including use of Individual Protection Devices, for his and others' safety. An improper installation may damage people, animals or objects towards which Giacomini S.p.A. may not be held liable.

Package Disposal. Carton boxes: paper recycling. Plastic bags and bubble wrap: plastic recycling.

Product Disposal. Do not dispose of product as municipal waste at the end of its life cycle. Dispose of product at a special recycling platform managed by local authorities or at retailers providing this type of service.

Additional information. For more information, go to giacomini.com or contact our technical assistance service. This document provides only general indications. Giacomini S.p.A. may change at any time, without notice and for technical or commercial reasons, the items included herewith. The information included in this technical sheet do not exempt the user from strictly complying with the rules and good practice standards in force.

Giacomini S.p.A.
Via per Alzo 39, 28017 San Maurizio d'Opaglio (NO) Italia
consulenza.prodotti@giacomini.com
+39 0322 923372 - giacomini.com